## PŮDORYS

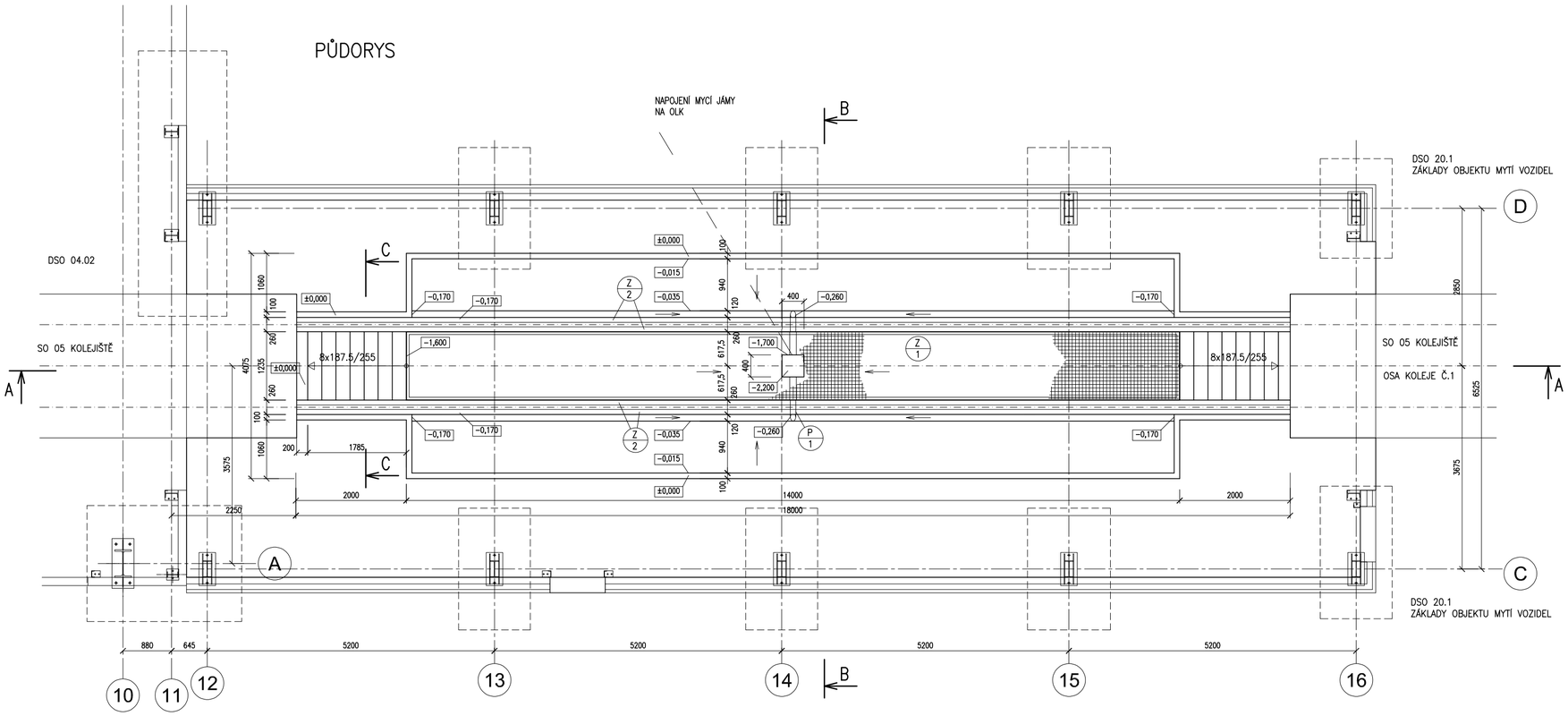


## ŘEZ A–A

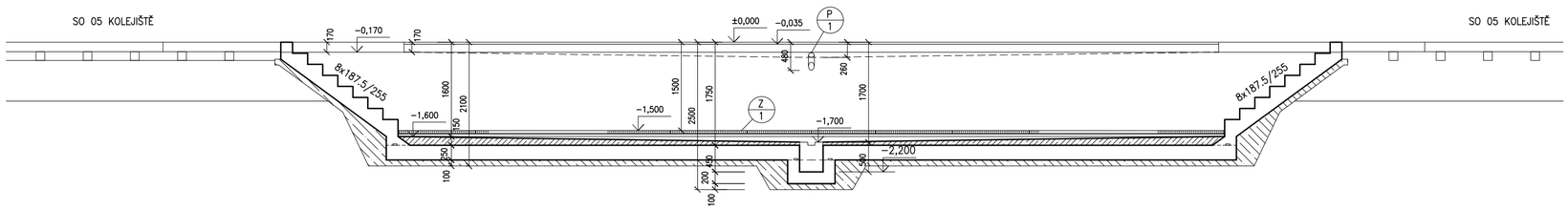


## ŘEZ B–B

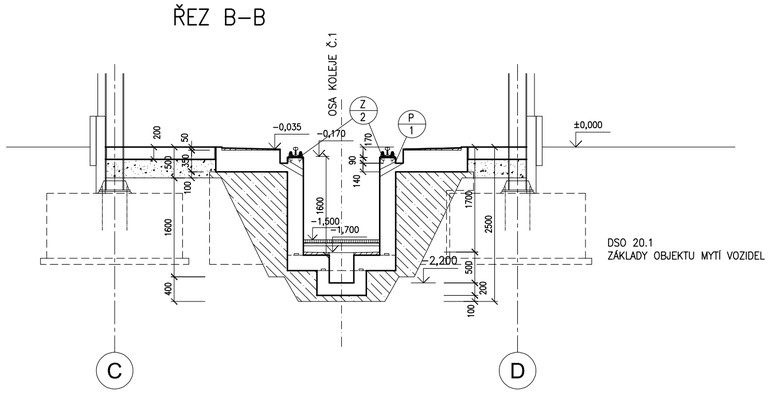


## ŘEZ C–C

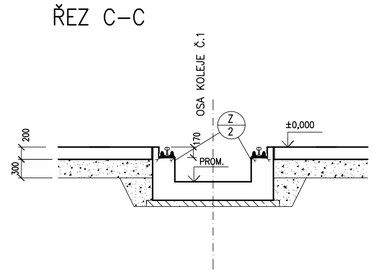


## POZNÁMKY

P/1 TRUBKA PE DN 100 MM, DL. 440 MM, 2 KS

TĚSNĚNÍ PRACOVNÍCH SPÁR BOBTNAVÝMI BENTONITOVÝMI PROFILY

## LEGENDA MATERIÁLŮ

- ŽELEZOBETON C30/37 XC4 XF3, VODOTĚSNÝ
- BETON C25/30 XC4 XF3
- PODKLADNÍ BETON C8/10
- HUTNĚNÝ ZÁSYP ŠTĚRKODRTÍ

±0,000=277,60 m.n.m. – ÚROVEŇ PODLAHY V NOVÉ HALE

| Jiná ověření: | Paré: |
|---|---|
| Orientační schéma: | Razítko oprávněné osoby: |
| | Podpis: Datum: |

| Revize: | Datum: | Popis: | Kontroloval: |
|---|---|---|---|
| | | | |

| | |
|---|---|
| Stavebník/Investor: | **Správa železnic, státní organizace** |
| Adresa: | **Dlážděná 1003/7, 110 00 Praha 1** |
| Zástupce investora: | **Stavební správa východ** |
| Adresa: | **Nerudova 1, 779 00 Olomouc** |

SPRÁVA ŽELEZNIC

| | |
|---|---|
| Zhotovitel díla: | **JM YARD service s.r.o.** |
| Adresa: | Suderova 2024/8, Ostrava- Mariánské Hory, 709 00 |
| Kontakt: | *T: +420 553 401 331* *E: markova@jmyardservice.cz* |
| *Zhotovitel části/objektu:* | **Projekt HTL,s.r.o.** |
| Adresa: | Pohraniční 27, 703 00 Ostrava-Vítkovice |
| Kontakt: | *T: +420 553 034 235* *E: htl@projekthtl.cz* |
| Hlavní projektant (HIP): | **Ing. Jana Marková** |
| Specialista: | **Ing. Zdeněk Kubánek** |

YARD service s.r.o.

PROJEKT HTL, S.R.O.

| | | | |
|---|---|---|---|
| Název stavby/akce: | **Výstavba mechanizačního střediska Český Těšín** **I. Rekonstrukce dílenského zázemí MES Český Těšín** | | Označení investora: **S-2004/2022** *Zakázka:* **22005** |
| Název části: | *D.2. STAVEBNÍ ČÁST* | | Označení části: **D.1.4.4.** |
| Název objektu/dílčí části: | **SO 04 Nová opravárenská hala** **DSO 04.10 Mycí jáma** | | Označení objektu/komplexu: **DSO 04.10** |
| Název přílohy: | *Půdorys, řezy* | | *Číslo přílohy (typ/pořadí):* **2. 101** |
| Název dílčí části přílohy: | - | | |
| Odpovědný projektant: Ing. Zdeněk Kubánek | Zpracovatel přílohy: Ing. Zdeněk Kubánek | Měřítko: 1:50 Formáty: 8 x A4 | Stupeň dokumentace: **DSP+PDPS** |
| Kraj: Moravskoslezský | Katastrální území: Český Těšín (598933) | TUDU: 250131 | Smluvní datum zpracování: **13.1.2023** |

| Označení investora: | Stupeň dokumentace: | Část: | Objekt: | Podobjekt: | Příloha: | Revize: |
|---|---|---|---|---|---|---|
| S-2004/2022 | PDPS | 0144 | 0S0041 0 | XX | 2101 | P00 |